セッターロック　4N

NH－4NF（任意番号設定）
NH－4NS（固定番号設定）

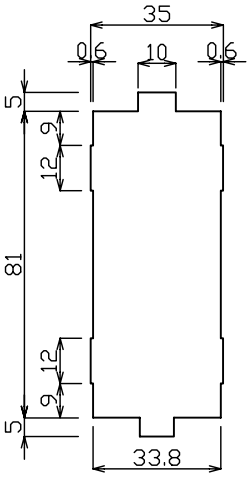

スチール扉取付け穴寸法
適合板厚　0.7，　0.8mm

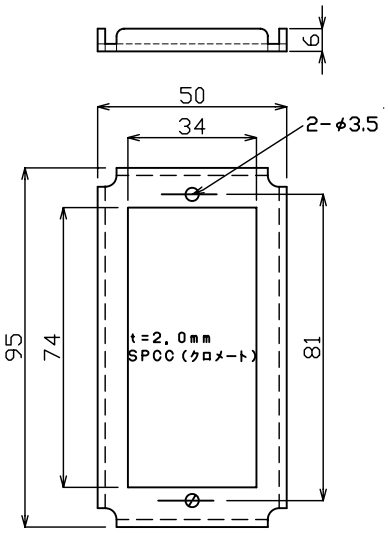

木製扉取付用金具寸法

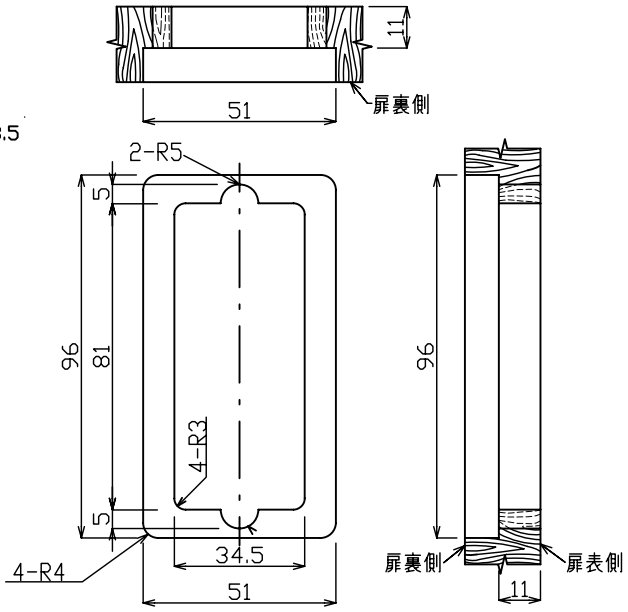

木製扉掘り込み穴寸法

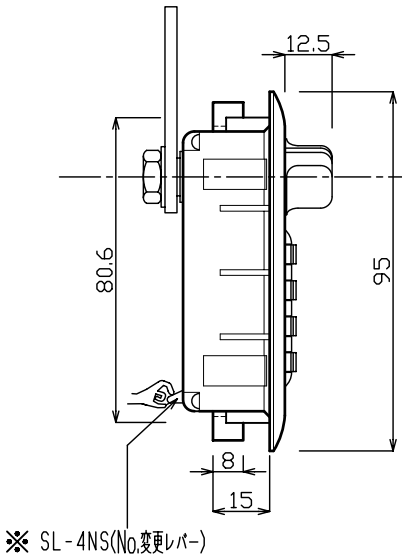

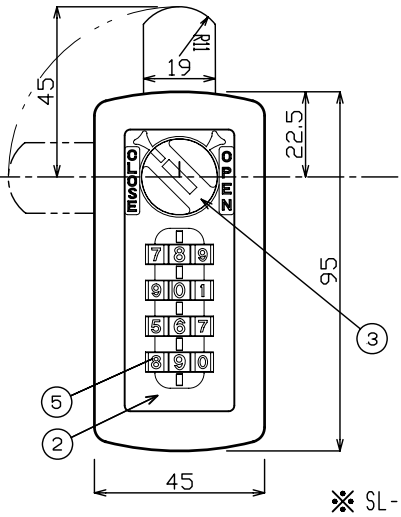

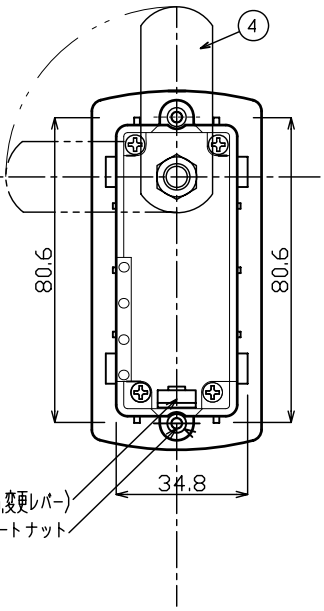

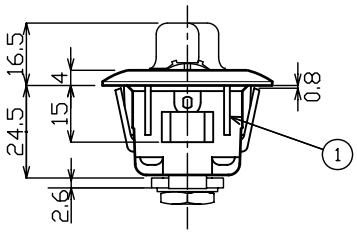

※ NH－4NS（固定番号設定）
No.変更レバーにて番号を操作、固定して下さい

ご相談、ご説明は　お気軽にご一報下さい

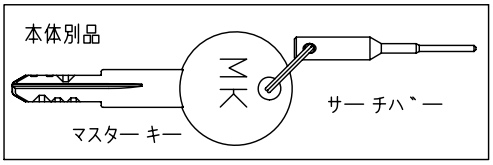

●改良のため予告なしに変更する場合があります

番号	部品名	材質	処理
1	ケース	ABS	
2	フロント	ZnDC	塗装 カラー：ホワイトアイボリー
3	レバ゛ー	ABS　G20%	
4	カムプレート	SPCC	クロメート
5	ダイアル	POM	

株式会社ニッケンハードウエア Nikken hard Ware Co., Ltd.	製品名	セッターロック NH 縦型 (4NF・4NS)	コードNo. 任意番号式(F)KBGB-028 固定番号式(S)KBGB-0281	使用数		材料		表面処理		尺度	1／2	承認		品番	縦型組立外観図 セッターロックNH型（4NF・4NS）
						寸度		一般交差	±	年月日	06/06/02	製図	Y. N	図番	図面管理No. 43N-A001-02

セッターロック　4N

NH－4NF（任意番号設定）
NH－4NS（固定番号設定）

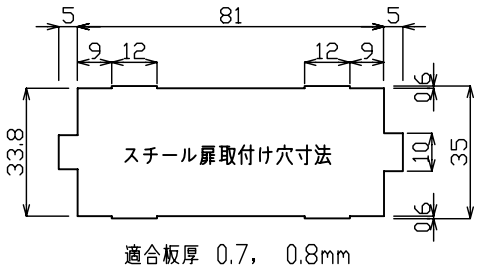

適合板厚　0.7，　0.8mm

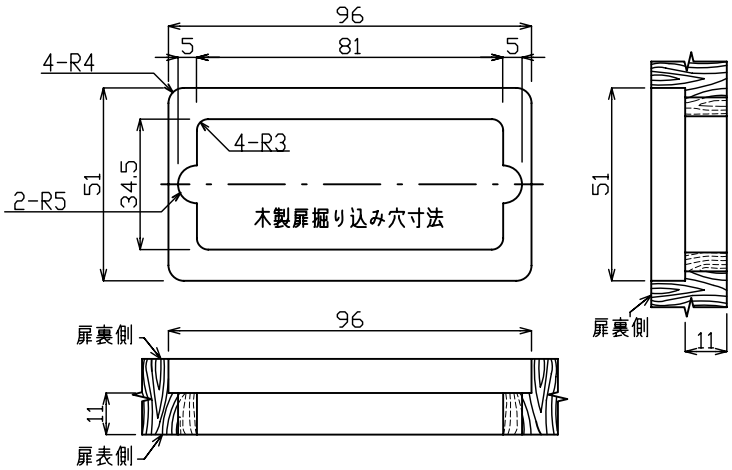

木製扉／鋼製扉兼用

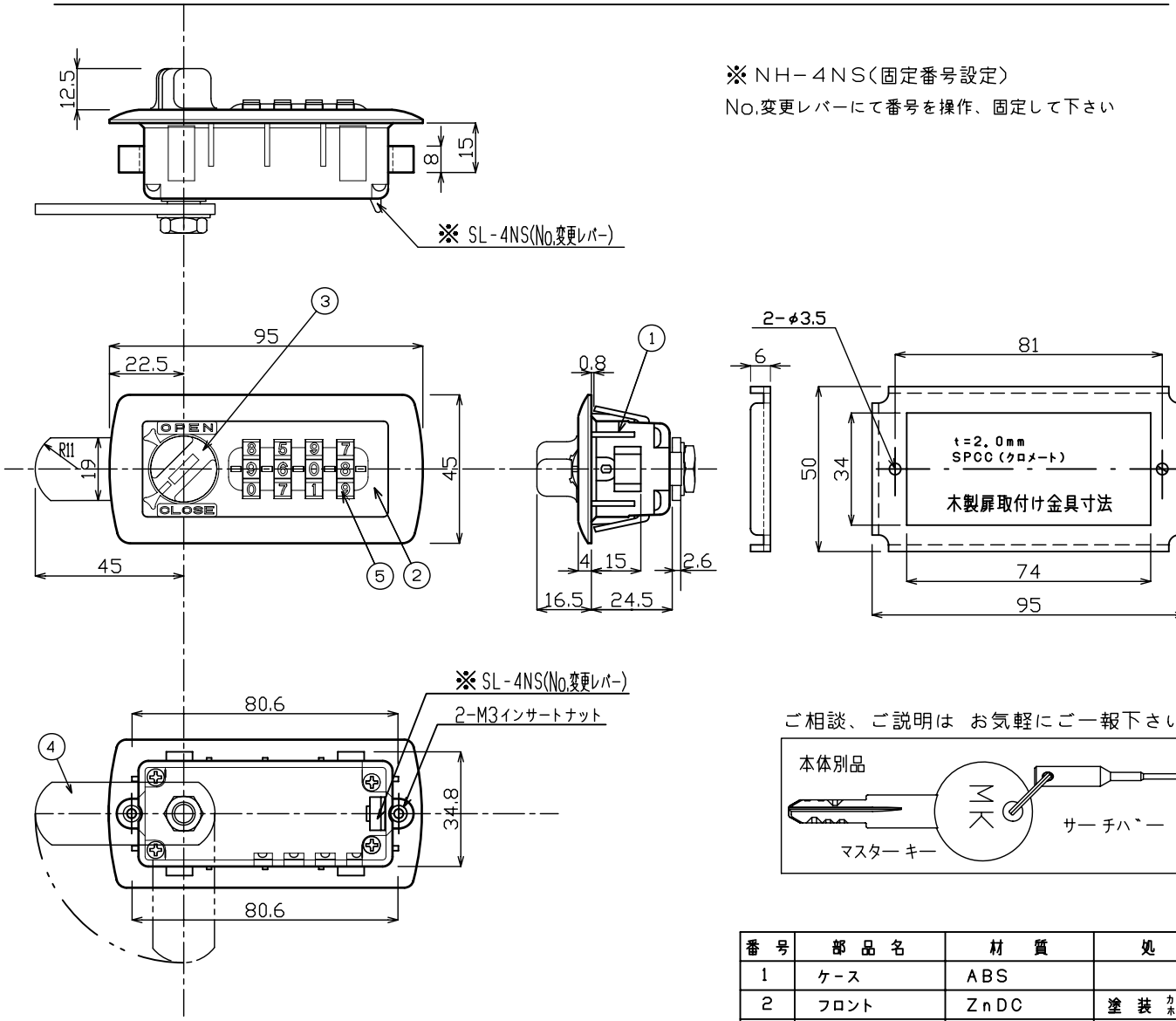

※ＮＨ－４ＮＳ（固定番号設定）
No.変更レバーにて番号を操作、固定して下さい

ご相談、ご説明は　お気軽にご一報下さい

番　号	部　品　名	材　　質	処　　理
1	ケース	ABS	
2	フロント	ZnDC	塗　装　カラー：ホワイトアイボリー
3	レハ゛ー	ABS　G20%	
4	カムプレート	SPCC	クロメート
5	ダイアル	POM	

●改良のため予告なしに変更する場合があります

株式会社ニッケンハードウエア Nikken hard Ware Co., Ltd.	製品名	セッターロック NH型 (4NF・4NS)	コードNo. 任意番号式(F)KBGB-028 固定番号式(S)KBGB-0281	使用数		材料		表面処理		尺度	1／2	承認		品番	横型組立外観図 セッターロックNH型（4NF・4NS）
						寸度		一般交差	±	年月日	06/06/02	製図	Y. N	図番	図面管理No. 43N-A001-01