EPD240-60RL 仕様書

寸法図 <単位:mm>

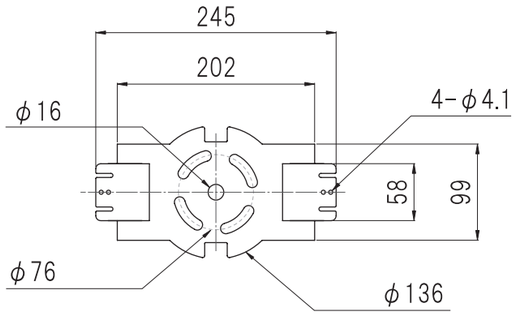

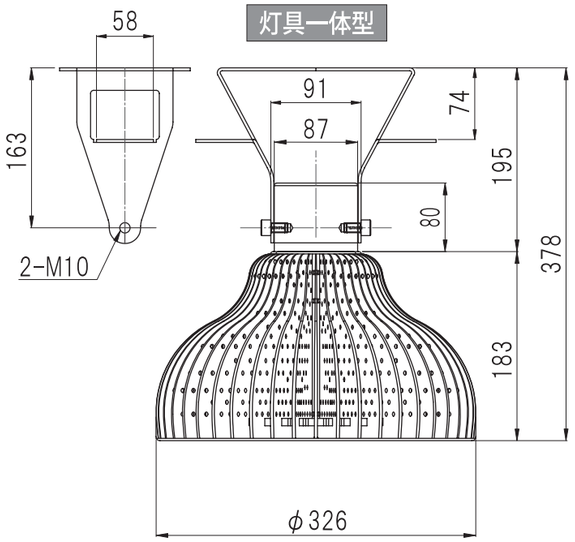

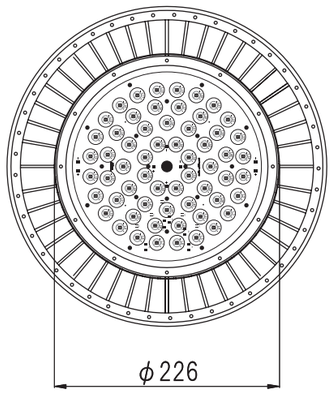

※電源部別途

姿図

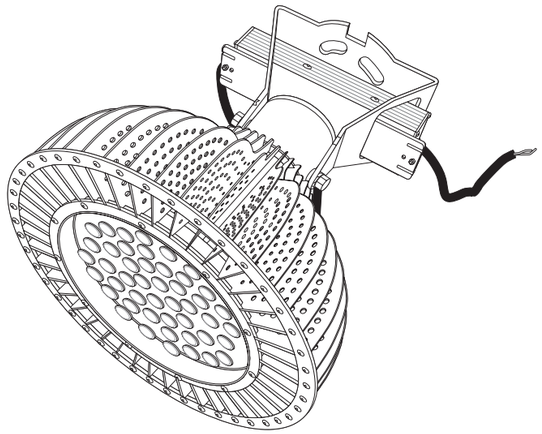

仕様

型式	EPD240-60RL
消費電力	235 W (専用電源含む)
入力電圧	DC 40 V (定電圧回路)
電流値	100 V : 2.36 A / 200 V : 1.19 A
全光束	19,600 lm
力率	100 V : 0.98 / 200 V : 0.97
配光角度	中角 60 度(リフレクター仕様)
光色	5,000 K
演色性	Ra 70 < 75
口金	灯具一体型
口金通電タイプ	＋/ー極性有り
LED使用数	36 pcs
LEDチップ	CREE XML
保護等級	IP 55
使用環境温度	ー20 ℃ ～ 50 ℃ (湿度 70% 以下)
設計寿命	平均 50,000 時間 (周囲温度25℃時)
重量	4.5 kg
材質	ヒートシンク : アルミ (AL #1050) フレーム・ネック : アルミ (AL #1050) 発光面 : ポリカーボネート (PC)
本体色	ホワイト
保証期間	出荷日から 2年間

SIZE A4	品名	高天井水銀灯代替用LED EPD240-60RL	NIKKEN HARDWARE

HLG-240H-42DEPL 仕様書

寸法図 <単位:mm>

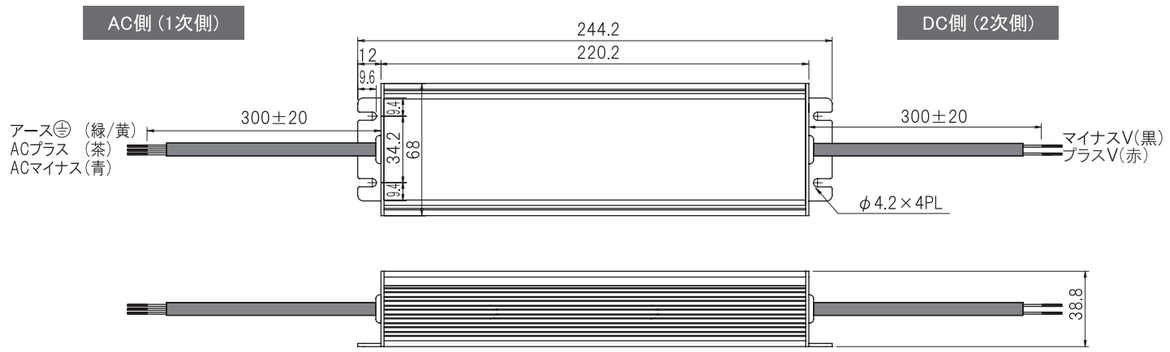

仕様

型式	HLG-240H-42DEPL
消費電力	235 W (専用電源+LEDランプ合計)
入力電圧	AC 90 V ～ 305 V
電流値	100 V : 2.36 A / 200 V : 1.19 A
力率	100 V : 0.98 / 200 V : 0.97
保護等級	IP 65
サージ保護	4,000 V
使用環境温度	ー40 ℃ ～ 70 ℃ (湿度 95% 以下)
設計寿命	平均 50,000 時間 (周囲温度25℃時)
重量	1.3 kg
材質	筐体 : アルミニウム
本体色	天面 : ホワイト / 側面 : シルバー
保証期間	出荷日から 5年間

取得認定・テスト・マーキング

PSE (特定電気用品安全法)
J61347-1 (ランプ制御装置の一般及び安全性要求事項)
UL8750 (LED照明安全規格)
EN61000-4-2 (静電気イミュニティ試験)
EN61000-4-3 (放射イミュニティ試験)
EN61000-4-4 (ファーストトランジェント/バースト試験)
EN61000-4-5 (サージイミュニティ試験)
EN61000-4-6 (伝導イミュニティ試験)
EN61000-4-8 (電源周波数磁界イミュニティ試験)
EN61000-4-11 (電圧ディップ、停電及び電圧変動試験)
EN61347-2-13 (LEDモジュール制御装置規格)
EN60950-1 (低電圧指令)(LVD指令)
EN55015
(電気照明及び類似機器の無線妨害特性の限界値及び測定方法)
EN61000-3-2 クラスC (高調波電流規制)
EN61000-3-3 (電圧変動、フリッカの限界値)
CISPR22 クラスB (情報技術装置のエミッション規制)
EN61547 (一般照明を目的としたイミュニティ試験)
EN55024 (情報処理装置のイミュニティ規格)
surge protect 4KV (雷サージ耐性 4000V迄)
criteria A (絶縁階級 Aクラス<105℃)
ROHS

SIZE A4	品名	EPD240専用電源 HLG-240H-42DEPL	NIKKEN HARDWARE

安全に関するご注意

⚠ 警　　告

- 施工は、本書に従い確実に行ってください。施工に不備があると、火災・感電・落下の原因となります。
- 電源・ランプを改造しないで下さい。火災・感電・落下の原因となります。
- 設置工事(D種設置工事)を確実に行ってください。接続に不備があると、感電の原因となります。【電気設備技術基準】
- 振動や衝撃の多い場所・腐食性ガスの発生する場所・塩害地域では使用しないでください。火災・感電・落下の原因となります。
- 本製品はIP55仕様です。完全防水ではありません。
- 断熱材・防音材等を被せて使用しないでください。火災の原因となります。
- 表示された電源電圧以外の電源で使用しないでください。 感電・火災の原因となります。
- 器具と被照射面は0.15m以上離してください。 指定距離より近いと被照射物の変色・火災の原因となります。
- 直射日光の当たる場所、振動のある場所、腐食性のガスの発生する場所では使用しないでください。火災・感電・落下の原因となります。
- 周囲温度は、-20℃～50℃以外では、使用しないでください。火災の原因となります。

⚠ 注　　意

- 口出線が鳥害等を受ける恐れがある場合は、口出線にスパイラルチューブを覆わせた上にテーピングをして保護してください。
- ケーブルは、600Vビニル絶縁ビニルキャプタイヤケーブル、又は600V二種EPゴム絶縁クロロプレンキャプタイヤケーブルと同等以上の性能を有するものをご使用ください。
- 調光不可。調光回路には接続できません。

極性の確認

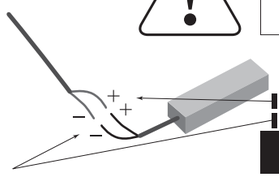

極　性　注　意

直流駆動の為、極性(プラスとマイナス)があります。
極性を間違えるとランプ故障の原因となります。

- LED照明器具のプラス　→　専用電源二次側のプラス(赤)と結線
- LED照明器具のマイナス　→　専用電源二次側のプラス(黒)と結線

※ 必 ず テ ス タ ー で 確 認 す る 事

専用電源 ⇔ LEDランプ間の配線

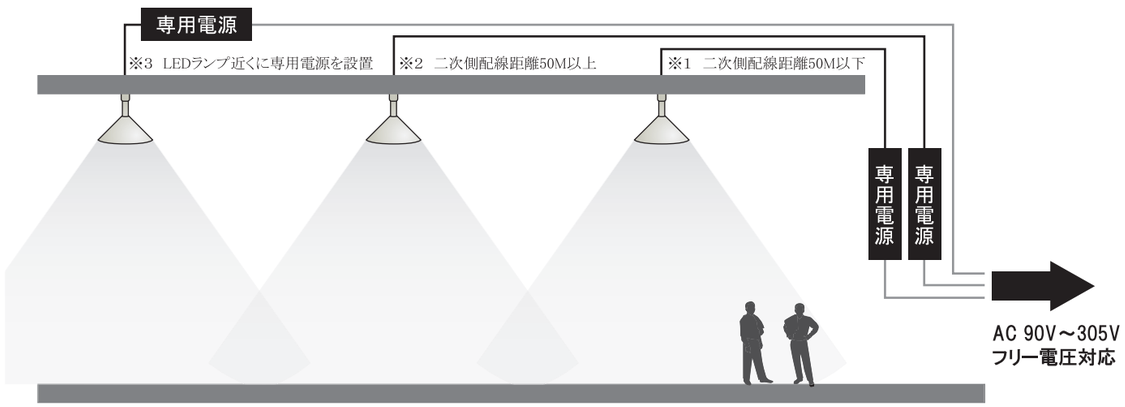

※1　二次側の配線距離(専用電源からLEDランプ迄の配線距離)はVVFケーブル太さ1.6mm以上(又はVCTケーブル太さ2.0mm以上)で50M迄として下さい。

※2　二次側の配線距離(専用電源からLEDランプ迄の配線距離)が50M以上となる場合は、ランプ口金部でDC40V以上の電圧が確保されているかご確認下さい。確保できない場合は「※3の配線方法」を実施して下さい。

※3　配線距離によって、ランプ口金部でDC40V以上の電圧が確保出来ない場合は、専用電源をLEDランプ近くに設置して下さい。

2014,01

取付方法

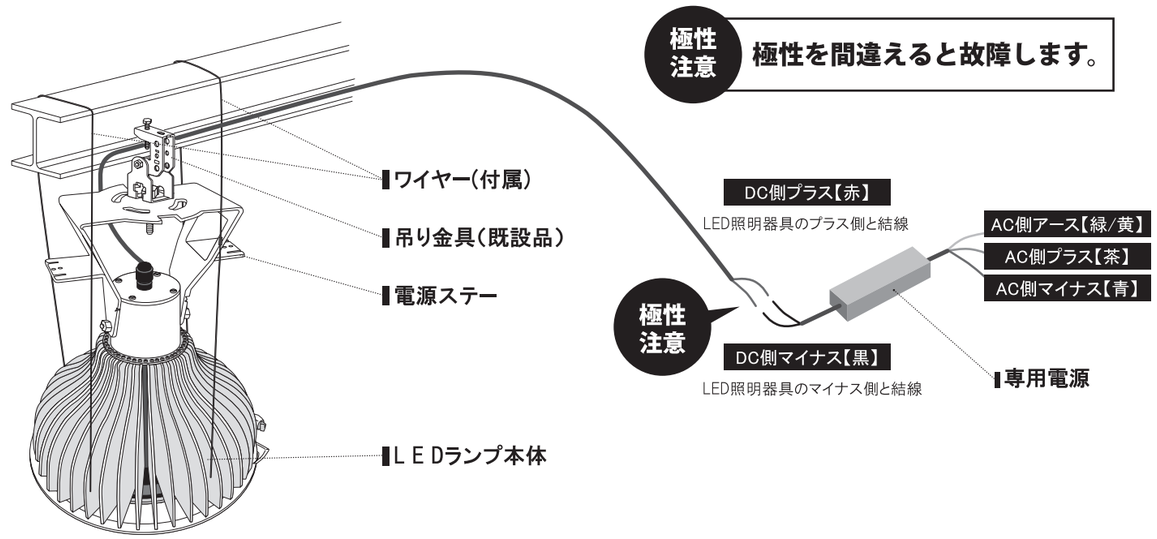

①取付前の確認

本LEDランプは十分な口金の長さで設計していますが、現存する全ての水銀灯シェードを確認しているわけではありません。
既設の水銀灯シェードに干渉しないか必ず事前に確認して下さい。確認用のサンプルをお貸し出し致します。
※高所取付商品の為、施工日より事前に商品に不備がないか必ずご確認下さい。

②専用電源とLED照明器具の配線

専用電源の二次側(DC側)ケーブルとLED照明器具を結線します。専用電源の二次側(DC側)は黒線がマイナス、赤線がプラスになります。マイナス(黒)はLED照明器具のマイナスケーブルと結線、プラス(赤)はLED照明器具のプラスケーブルと結線して下さい。
二次側(DC側)の総配線距離はVVFケーブル太さ1.6mm以上(又はVCTケーブル太さ2.0mm以上)で50M以内として下さい。
二次側の総配線距離が50M以上となる場合は、E39ソケットをテスターで計測しDC40V以上の電圧が確保されているかご確認下さい。確保出来ていない場合は、DC40V以上の電圧が十分に確保できる長さになる様に、調整して下さい。

③専用電源とAC側の配線

専用電源の一次側(AC側)は、青線がマイナス、茶線がプラス、緑/黄線がアースになります。フリー電圧仕様ですので、電圧はAC90V～305Vまで接続できます。

④ワイヤー施工

付属の落下防止ワイヤー2本をLEDランプ本体のヒートシンク部の穴に通し、構造躯体等に確実に止めて下さい。
詳細は本体付属の説明書をご確認下さい。

⑤入電

配線・結線が正しくされているか再度確認しから入電して、LEDが正常に点灯しているかご確認下さい。