ベロカン一覧表

A,B 兼用ベロ

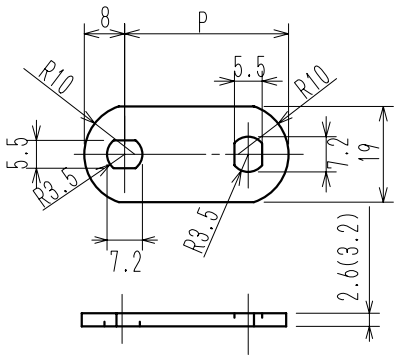

A ベロ

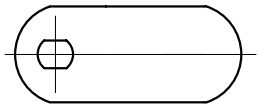

B ベロ

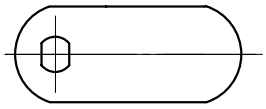

⑫

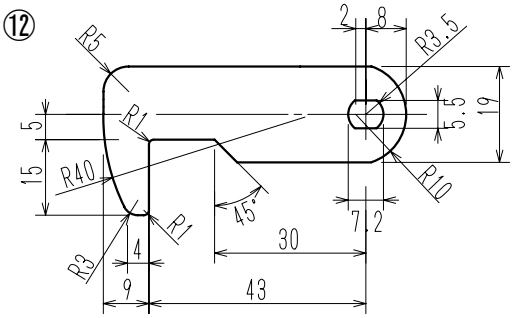

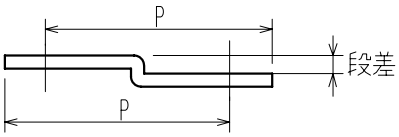

カム用ベロ（φ7X5）

コード	品 名	板 厚	段 差	P	常備在庫	ブランク型 有、無
YAGF 0311	① AB兼用	t=2.6	ｽﾄﾚｰﾄ	33	〃	有
〃 0323	② AB兼用	〃	ｽﾄﾚｰﾄ	45	〃	ナシ
〃 0316	③ AB兼用	〃	段差 1.5	33	〃	有
〃 0317	④ AB兼用	〃	3.5	31.5	※	有
〃 0319	⑤ AB兼用	〃	3.5	55	※	有
〃 032	⑥ AB兼用	〃	4.5	30.5	〃	有
〃 0318	⑦ AB兼用	〃	13.5	33	※	有
〃 029	⑧ A ベロ	t=2.6	ｽﾄﾚｰﾄ	32	〃	有
〃 030	⑨ 〃	t=3.2	ｽﾄﾚｰﾄ	32	〃	有
〃 028	⑩ B ベロ	t=2.6	ｽﾄﾚｰﾄ	32	〃	有
〃 031	⑪ 〃	t=3.2	ｽﾄﾚｰﾄ	32	〃	有
SEGF 001	⑫ A型鎌ベロ	t=2.6	ｽﾄﾚｰﾄ	43	※	有
YAGF 024	⑬ キーケース用 A ベロ	t=2.6	段差 11.5	26		ナシ
〃 025	⑭ キーケース用 B ベロ	t=2.6	段差 11.5	28.5		ナシ

※： 受注品