セッターロック縦型Bタイプ（表面検索）カバー付

ジェットブラック

ピュアホワイト　コールドグレー　ジェットブラック

対応板厚：0.7-1.0 mm

番号自由　番号固定　マスターキー開錠　マスターキー検索　サーチャー検索

表から検索　裏から検索　スチール対応　木製オプション　木製標準対応　ゼロリセット

ワンタッチカバーで盗み見防止。4桁スリムスタンダードダイヤル錠。

横幅の狭い扉、縦型６人用ロッカーなどにおすすめ。

製品データ

暗証番号方式	仕様	型式	納期
ワンタイム式　番号自由	右開き用	SLV1NB-4	受注品
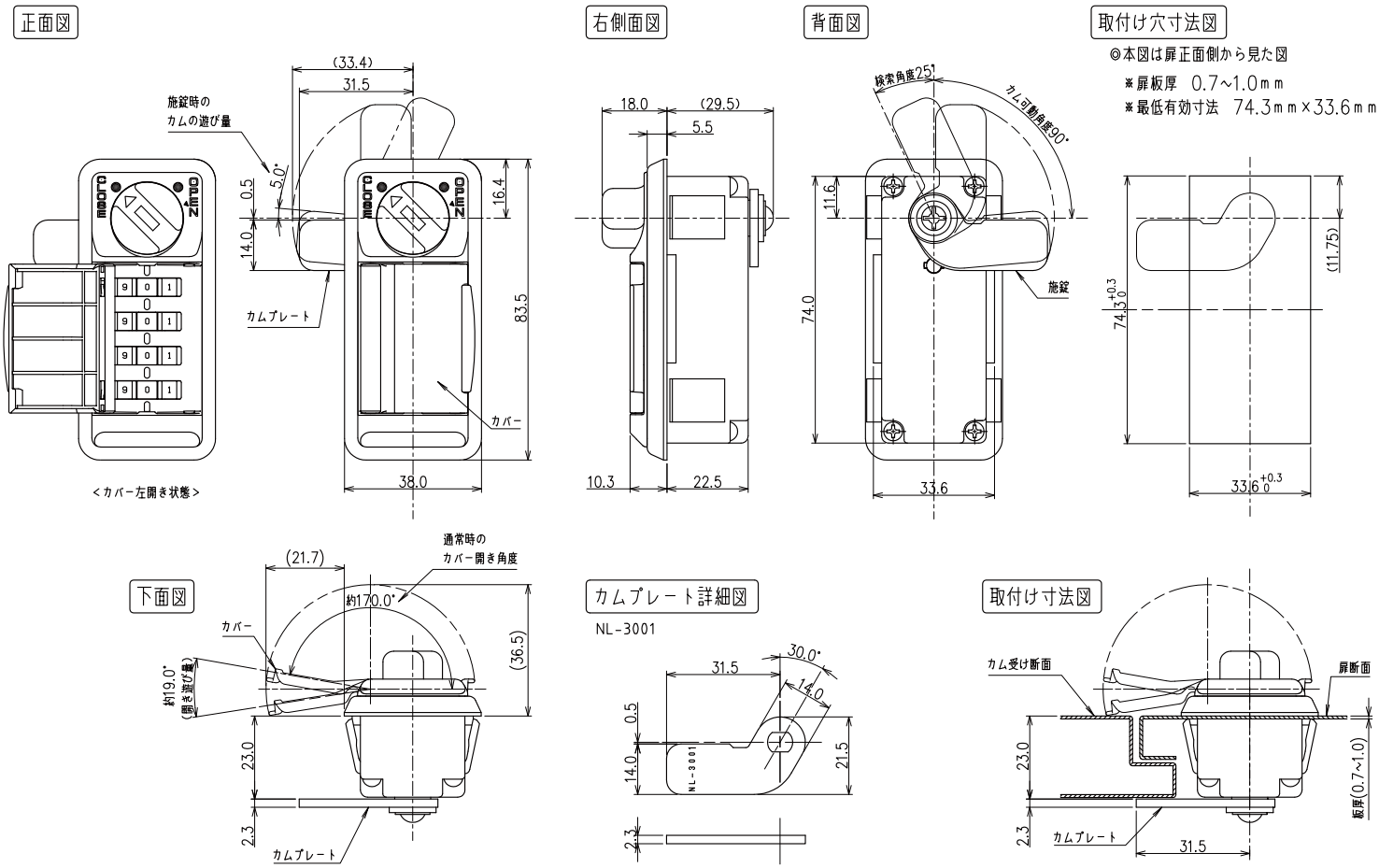
※図面は SLV1NB-4