アート　引手
＃　70

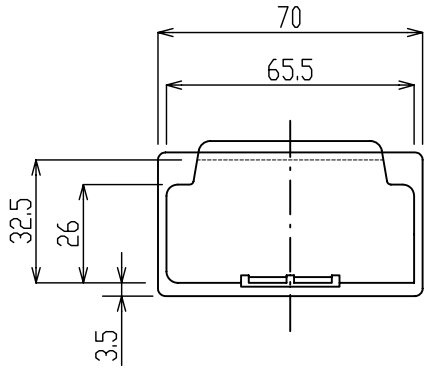

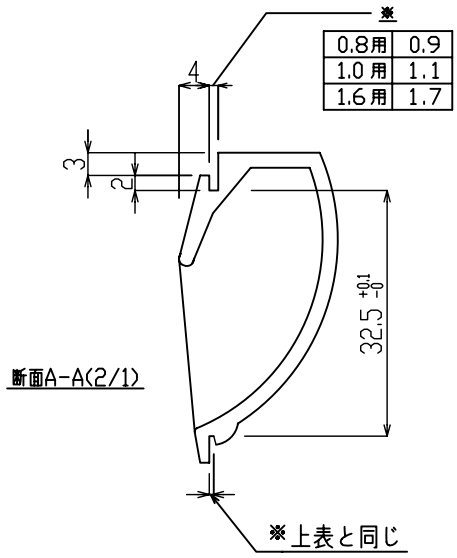

※	
0.8用	0.9
1.0用	1.1
1.6用	1.7

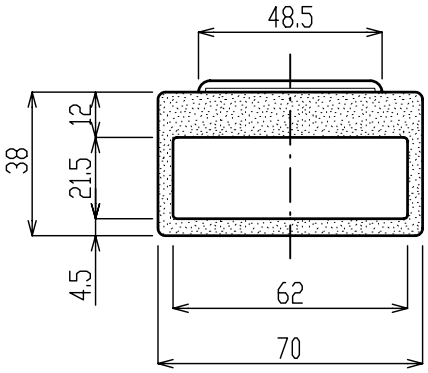

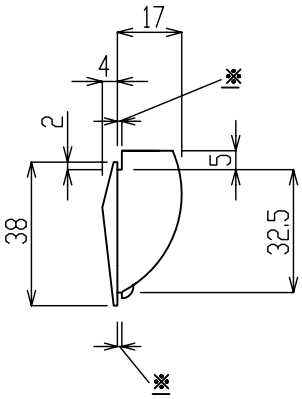

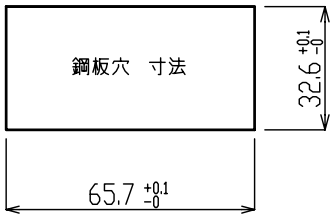

色	コードNo.
アイボリー	KNAP047
シルバー	048
スチールブラウン	045
黒	049
S	044

称号	部品名	材質	表面処理
1	本体	ABS樹脂	色−AL/SB/GL
2	色		アイボリー スチールブラウン ブラック

●改良のため予告なしに変更する場合があります

株式会社ニッケンハードウエア Nikken hard Ware Co.,Ltd.	製品名	アート引手 (＃70)	使用数		材料		表面処理	エンボス加工	尺度	1 / 2	承認		品番	
					寸度		一般交差	±	年月日	06/05/15	製図	Y．N	図番	図面管理No. 43N-A005-02