アート　引手
アートスリム引手

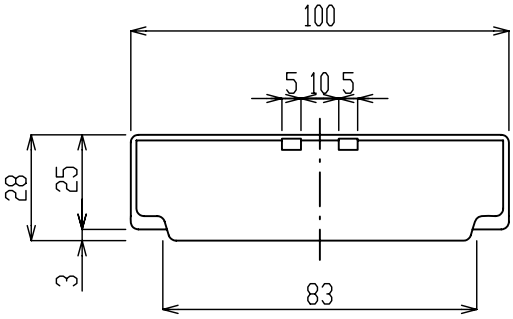

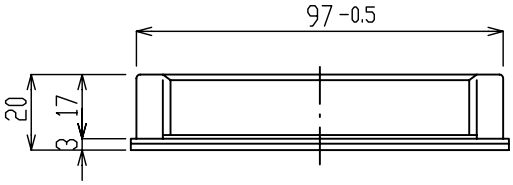

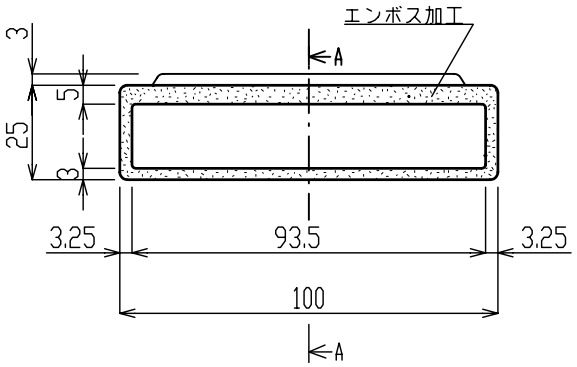

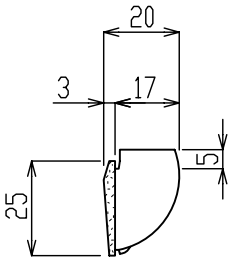

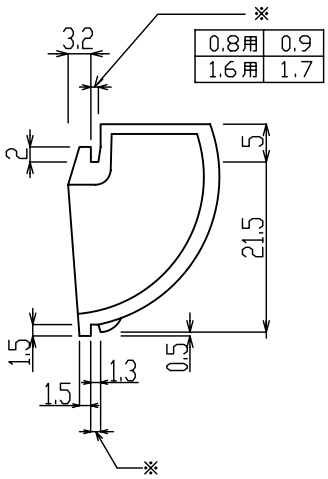

A－A 断面 S＝2／1

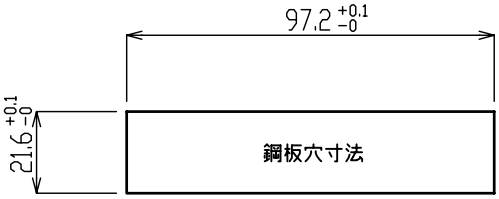

色	コード N.o
SB色	KNAP 021
ｱｲﾎﾞﾘｰ色	023
黒 色	025

●改良のため予告なしに変更する場合があります

株式会社ニッケンハードウエア Nikken hard Ware Co.,Ltd.	製品名	アートスリム引手（スリム）	使用数		材料	ABS樹脂	表面処理		尺度	1／2	承認		品番	
					寸度		一般交差	±	年月日	06/05/15 06/06/13	製図	Y．N	図番	図面管理No. 43N-A005-03